INSTRUKCJA OBSŁUGI



PRZENOŚNA STACJA ZASILANIA ORLLO 1200W (1203)

ORLLO®

Niniejsza instrukcja zawiera informacje dotyczące specyfikacji technicznej i obsługi urządzenia, jego funkcji i ustawień oraz prawidłowej instalacji.
Należy uważnie przeczytać treść niniejszej instrukcji obsługi przed pierwszym użytkowaniem. Postępowanie zgodne z instrukcją jest warunkiem prawidłowego funkcjonowania i korzystania z urządzenia.

Wszystkie informacje zawarte w niniejszej Instrukcji obsługi są aktualne na dzień jej wydania.
Firma ORLLO zastrzega sobie prawo do dokonywania zmian w dowolnym momencie, zgodnie z polityką ciągłego udoskonalania wytwarzanych kamer.
W Instrukcji mogą znajdować się fragmenty, które nie dotyczą konkretnego egzemplarza kamery.

SPIS TREŚCI

SPIS TREŚCI:

1. WAŻNE 2
2. INFORMACJA NA TEMAT BEZPIECZEŃSTWA 2
3. SPECYFIKACJA TECHNICZNA 2
4. OPIS TECHNICZNY 2
5. WPROWADZENIE DO FUNKCJI 2
6. WYŚWIETLACZ GŁÓWNY 2
7. KOMUNIKATY O BŁĘDACH I OBSŁUGA 2
8. FUNKCJA EPS 2
9. PODŁĄCZENIE PANELI SOLARNYCH 2
10. ŁADOWANIE W POJEŹDZIE 2

1. WAŻNE



KARTA BEZPIECZEŃSTWA

Wszelkie informacje dotyczące użytkowania produktu znajdują się w pełnej instrukcji obsługi. Zanim zaczniesz z niego korzystać, zapoznaj się z jej treścią i stosuj się do zawartych w niej wskazówek.

Przed użyciem zapoznaj się również z poniższymi informacjami:
Ostrzeżenia dotyczące użytkowania
Ryzyko uszkodzenia urządzenia:
● Nie używaj stacji zasilania, jeśli jej obudowa, gniazda lub przewody są uszkodzone.
● Unikaj przeciążania urządzenia – nie podłączaj urządzeń o łącznym poborze mocy przekraczającym maksymalne możliwości stacji zasilania.
● Używaj wyłącznie oryginalnych kabli i akcesoriów.
Zagrożenie dla dzieci:
● Stacje zasilania nie są przeznaczone do obsługi przez dzieci.
● Przechowuj produkt w miejscu niedostępnym dla dzieci, aby zapobiec przypadkowemu uruchomieniu urządzenia lub uszkodzeniu przewodów.
● Chroń urządzenie przed dziećmi. Nie pozwól im bawić się przewodami oraz stacją zasilania.
Zagrożenie przegrzaniem i pożarem:
● Podczas pracy stacji zasilania zapewnij odpowiednią wentylację, aby uniknąć przegrzania urządzenia.
● Nigdy nie przykrywaj urządzenia ani nie używaj go w pobliżu materiałów palnych.
● Nie pozostawiaj stacji w miejscach narażonych na działanie bardzo wysokich temperatur.
Ryzyko porażenia prądem:
● Nigdy nie dotykaj przewodów, złącz ani gniazd urządzenia mokrymi rękami. Przewody są pod napięciem, miej to na uwadze.
● Upewnij się, że podłączane urządzenia są zgodne ze specyfikacją stacji zasilania.
Łączność bezprzewodowa
Ochrona danych:
● Jeśli stacja zasilania łączy się z aplikacją mobilną, zawsze używaj oprogramowania dostarczonego przez producenta i pobranego z zaufanych źródeł.
● Ustaw bezpieczne hasło i włącz dodatkową ochronę konta (np. dwuskładnikowe uwierzytelnianie)." www.orllo.pl
● Regularnie aktualizuj aplikację i oprogramowanie urządzenia, aby zapewnić ochronę przed potencjalnymi zagrożeniami bezpieczeństwa.
Zarządzanie dostępem:
● Ogranicz dostęp do stacji zasilania wyłącznie do zaufanych użytkowników.
● W aplikacji sterującej sprawdzaj listę sparowanych urządzeń i usuwaj te, które nie powinny mieć już dostępu.
Informacje dotyczące prawidłowego użytkowania
Ładowanie i obsługa:
● Upewnij się, że wszystkie złącza są prawidłowo podłączone, aby uniknąć ryzyka zwarcia, lub odpięcia

● Ładuj stację zasilania wyłącznie w temperaturach zalecanych przez producenta.

Użytkowanie w terenie:

● Upewnij się, że urządzenie jest chronione przed wilgocią, kurzem i deszczem.

● W przypadku użytkowania w połączeniu z panelami fotowoltaicznymi, upewnij się, że są one zgodne ze specyfikacją stacji.

Przechowywanie i transport:

●Gdy urządzenie nie jest długo używane, poziom naładowania baterii powinien być utrzymany na poziomie około **50-60%.** Temperatura przechowywania powinna wynosić 0-45°C, a wilgotność poniżej 70%. **Zaleca się ładowanie i rozładowywanie urządzenia raz na 3 miesiące, co korzystnie wpływa na żywotność jego baterii.**

- Przechowuj urządzenie w suchym, chłodnym miejscu, z dala od bezpośredniego światła słonecznego, wilgoci i materiałów łatwopalnych.

● Transportuj urządzenie ostrożnie w oryginalnym opakowaniu lub innym zabezpieczeniu..

Dodatkowe środki

Dodatkowe środki ostrożności

Serwis i konserwacja:

● Regularnie sprawdzaj stan stacji zasilania pod kątem widocznych uszkodzeń, takich jak pęknięcia, odkształcenia czy oznaki przegrzania.

● Nie należy samodzielnie demontować ani modyfikować stacji.

● W przypadku awarii lub uszkodzenia skontaktuj się z autoryzowanym serwisem producenta – nie próbuj samodzielnie naprawiać urządzenia.

Pełne informacje na temat bezpieczeństwa akumulatorów znajdziesz pod adresem:
https://orllo.pl/instrukcje/INFORMACJE_DOT_BEZPIECZENSTWA_AKUMULATOROW.pdf

POSTĘPOWANIE W RAZIE WYPADKU

Skontaktuj się z lekarzem w razie obrażeń lub skontaktuj się z producentem w razie uszkodzenia urządzenia.

ORLLO IRENA BOJKO, ul. Wojska Polskiego 49, 05-127 Białobrzegi, Polska.
Tel: +48 22 243 17 17,
e-mail: orllo@orllo.pl



OSTRZEŻENIE

Bezwzględnie zabrania się podłączania wyjścia (230VAC) stacji zasilania do istniejącej instalacji sieci elektrycznej (gniazd sieciowych, rozdzielni, instalacji domowej lub budynkowej).

Takie połączenie może spowodować:

- natychmiastowe uszkodzenie urządzenia,
- zagrożenie porażeniem prądem,
- ryzyko pożaru,
- trwałą utratę gwarancji.

Wyjście (OUTPUT) 230VAC należy wykorzystywać wyłącznie do bezpośredniego zasilania odbiorników (tryb pracy wyspowej). Zabrania się stosowania jakichkolwiek połączeń zwrotnych z siecią energetyczną.



POSTĘPOWANIE ZE SPRZĘTEM (W PRZYPADKU WYŁADOWAŃ ATMOSFERYCZNYCH I PRZEPIĘĆ SIECIOWYCH):

W momencie stwierdzenia przez użytkownika sprzętu jakichkolwiek z poniżej wymienionych sytuacji:

1. Nagłe zaniki i powroty zasilania występujące z dużą częstotliwością
2. Spadek napięcia w sieci elektrycznej
3. Zbliżająca się burza i towarzyszące jej wyładowania atmosferyczne

Należy bezwzględnie dla swojego bezpieczeństwa oraz w celu uniknięcia strat materialnych:

1. Odłączyć z gniazd elektrycznych zasilacze poszczególnych urządzeń sieciowych.
2. Odłączenie sprzętu w przypadku zbliżającej się burzy powinno nastąpić z wyprzedzeniem a nie w momencie wystąpienia okolicznych wyładowań, ma to związek z tym, że wyładowanie może nastąpić w sieć elektryczną i tą drogą wywołać uszkodzenia. Analogicznie po ustąpieniu wyładowań należy odczekać jakiś czas aż burza oddali się na bezpieczną odległość i dopiero wtedy podłączać sprzęt.

Nie zastosowanie się do powyższych zaleceń może spowodować trwałe uszkodzenie sprzętu i wszystkich podłączonych do niego urządzeń co w rezultacie może narazić Państwa na ewentualne niepotrzebne koszty. Gwarancja nie obejmuje przypadków uszkodzenia urządzeń spowodowanych wyładowaniami atmosferycznymi i przepięciami instalacji elektrycznej. Sprzęt uszkodzony w ten sposób naprawiany jest na koszt klienta i należy mieć na uwadze, że nie w każdym przypadku urządzenie nadaje się do naprawy (uszkodzenie całkowite) co generuje jeszcze wyższe koszty.

2. INFORMACJA NA TEMAT BEZPIECZEŃSTWA

Wsparcie techniczne i serwis producenta

Sprawdziłeś wszystkie porady, a mimo to sprzęt dalej nie działa poprawnie? Potrzebujesz innej pomocy sprzętowej? Skontaktuj się z naszymi specjalistami wsparcia technicznego.

22 243 17 17 pomoc@orllo.pl



Informacja na temat bezpieczeństwa:

1. Nie używać przed zapoznaniem się i zrozumieniem wszystkich środków bezpieczeństwa.
2. Musi istnieć możliwość odłączenia urządzenia od źródła zasilania poprzez wyjęcie wtyczki, jeśli jest ona dostępna, lub za pomocą przełącznika wielobiegunowego zainstalowanego przy gnieździe zasilania
3. Po zakończeniu instalacji użytkownik nie powinien mieć dostępu do podzespołów elektrycznych urządzenia. Nie uruchamiać urządzenia, jeśli kabel zasilający lub wtyczka są uszkodzone, nie działa ono prawidłowo lub zostało uszkodzone bądź upuszczone.
4. Jeśli przewód zasilający jest uszkodzony, jego wymiana na identyczny powinna być przeprowadzona przez producenta, pracownika serwisu lub inną podobnie wykwalifikowaną osobę w celu uniknięcia niebezpieczeństwa – ryzyko porażenia prądem.
5. W przypadku konieczności wymiany przewodu zasilającego lub innych elementów należy skontaktować z autoryzowanym serwisem technicznym
6. Przed rozpoczęciem instalacji upewnij się, ze napięcie zasilające jest prawidłowe.
7. Dbałość o urządzenie gwarantuje bezawaryjną pracę i zmniejszy ryzyko uszkodzenia urządzenia.
8. Trzymaj urządzenie z dala od ekstremalnych temperatur.
9. Nie narażaj urządzenia na bezpośrednie działanie promieni słonecznych, silnego promieniowania ultrafioletowego oraz pól magnetycznych przez dłuższy czas.
10. Nie umieszczaj niczego na urządzeniu ani nie upuszczaj przedmiotów na urządzenie.
11. Nie upuszczaj urządzenia ani narażaj go na silne wstrząsy.
12. Nie narażaj urządzenia na nagłe i silne zmiany temperatury. Może to spowodować kondensację wilgoci wewnątrz jednostki, która może uszkodzić urządzenie. W przypadku kondensacji wilgoci należy całkowicie wysuszyć urządzenie.
13. Uważaj, aby nie siedzieć na urządzeniu, gdy znajduje się w tylnej kieszeni spodni itp.
14. Nigdy nie czyść urządzenia przy włączonym zasilaniu. Użyj miękkiej, niestrzępiącej się szmatki zwilżonej wodą, aby przetrzeć powierzchnię urządzenia.
15. Nigdy nie próbuj rozmontowywać, naprawiać ani modyfikować urządzenia. Demontaż, modyfikacja lub próba naprawy mogą spowodować uszkodzenie urządzenia, a nawet obrażeń ciała lub uszkodzenia mienia.

16. Nie przechowywać urządzenia, jego części oraz akcesoriów w pobliżu łatwopalnych cieczy, gazów ani materiałów wybuchowych.
17. Nie uruchamiaj urządzenia, jeśli przewód zasilający jest uszkodzony.
18. Nie uruchamiaj urządzenia, jeśli pokrywa obudowy jest zdjęta.
19. Instaluj urządzenie tylko w miejscach zapewniających dobrą wentylację.
20. W przypadku przegrzania, pojawienia się dymu lub nieprzyjemnego zapachu należy niezwłocznie odłączyć urządzenie od zasilania, aby zapobiec zagrożeniu pożarem.
21. Zaniedbanie któregokolwiek z ostrzeżeń może spowodować obrażenia ciała lub uszkodzenie sprzętu.
22. Przechowuj z dala od dzieci – ryzyko połknięcia małych elementów
23. Używać nieiskrzących narzędzi.
24. Podjąć działania zapobiegające wyładowaniom elektrostatycznym.
25. Przestrzegać wskazówek producenta lub dostawcy dotyczących odzysku lub wtórnego wykorzystania.

3. SPECYFIKACJA TECHNICZNA

Typ produktu	Przenośna stacja zasilania
Model	ORLLO 1200W
Moc wyjściowa (AC):	1200W (czysta sinusoida) moc chwilowa 1500W
Pojemność/typ baterii	1024Wh LIFEPO4 25.6V 40Ah
Porty wyjściowe	2x AC 230V 50/60Hz (czysta sinusoida, max. 1200W) 4x USB-A (18W max., Quick Charge-QC) 2x USB-C POWER DELIVERY-PD (max. 100W) 2x DC5521 (12V/10A) 120W 1x gniazdo zapalniczki (12V/10A) 120W
Porty wejściowe(ładowania):	Wejście AC : 230V 50/60Hz max. 1000W Panel solarny złącze XT60: 12-80V 10A max. 600W
Zakres temperatury ładowania	0°C - 40°C
Zakres temperatury przechowywania	0°C - 40°C
Zakres temperatury rozładowania	-10°C - 45°C
Materiał wykonania	Obudowa z tworzywa sztucznego
Waga	Około 13kg
Wymiary	330mm x 230mm x 305mm

4. OPIS TECHNICZNY

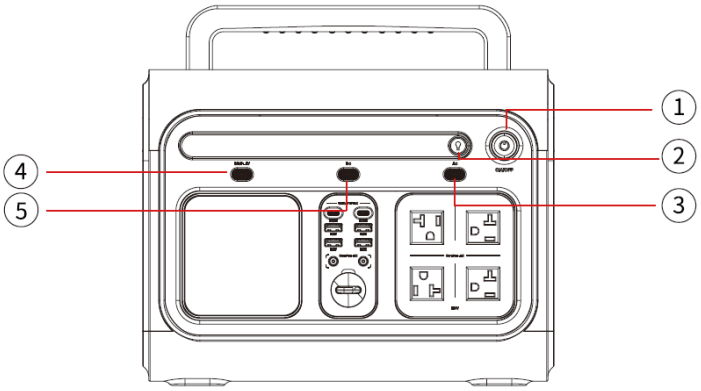

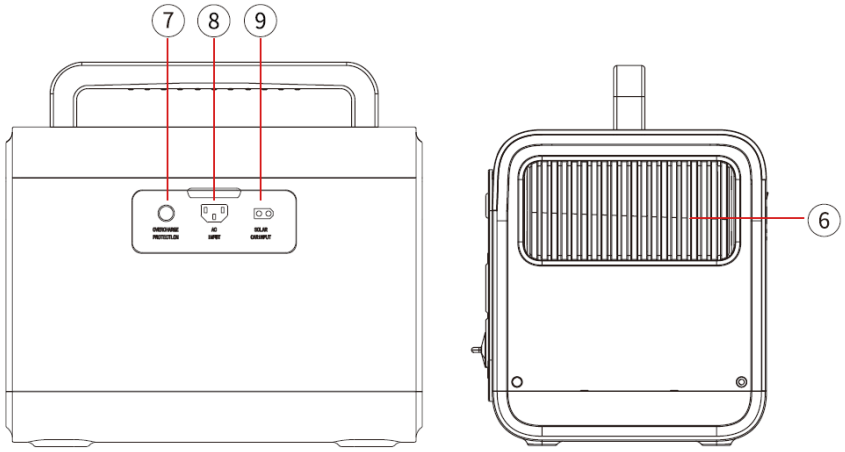

1. Włącznik ON/OFF
2. Włącznik światła LED
3. Przycisk włączenia wyjścia AC
4. Przycisk wybudzania ekranu
5. Przycisk włączenia wyjścia DC
6. Kratki umożliwiające chłodzenia urządzenia
7. Zabezpieczenie przeciążeniowe
8. Wtyk wejście AC 230V
9. Złącze XT-60 (podłączenie panelu)

5. OPIS FUNKCJI

1. Włącznik ON/OFF
Przytrzymaj przycisk przez 5-8 sekund, aby włączyć lub wyłączyć urządzenie.

2. Włącznik światła LED
Krótkie naciśnięcie: tryb światła ciągłego
Kolejne naciśnięcie: tryb jasności
Kolejne: tryb SOS (migające światło)
Kolejne: wyłączenie światła

3. Przycisk wyjścia AC
Krótkie naciśnięcie: włączenie/wyłączenie wyjścia AC

4. Przycisk wybudzania ekranu
Pokazuje poziom baterii i stan pracy urządzenia.

5. Przycisk wyjścia DC
Krótkie naciśnięcie: włączenie/wyłączenie wyjścia DC

- DC5521 ×2 (12V/3A)
- Gniazdo zapalniczki ×1 (12V/10A)
- USB-A ×2 (szybkie ładowanie 12W, 18W)
- USB-C ×2 (PD 100W)
-

6. Wlot i wylot chłodzenia
Wentylator działa automatycznie przy wysokiej temperaturze.



UWAGA:
Nie blokuj wlotu/wylotu powietrza (zachowaj 1m odstępu).

7. Zabezpieczenie przeciążeniowe
W przypadku przeciążenia port wejścia AC zostaje odcięty.
Aby przywrócić funkcję:

1. Wyłącz zasilanie i odłącz wszystkie przewody
2. Naciśnij przycisk zabezpieczenia
3. Po sprawdzeniu, że wszystko jest w porządku, podłącz ponownie zasilanie AC

8. Wtyk wejście AC 230V



Podłącz bezpośrednio do gniazdka sieciowego
Nie używaj przedłużaczy i nie podłączaj wielu urządzeń jednocześnie
Zbyt duże obciążenie może spowodować przegrzanie i pożar
Gdy całkowita moc przekroczy 2300 W, może zadziałać bezpiecznik.

9. Złącze XT-60

Podłącz panel słoneczny do portu XT60 (użyj adaptera, ponieważ nie każdy panel ma wtyk XT60)
Zakres napięcia wejściowego: 12–80 V, maksymalna. moc: 600 W
Przekroczenie napięcia uszkodzi urządzenie i unieważni gwarancję.



Uwaga techniczna – funkcja automatycznego wyłączenia przy niskim obciążeniu

W celu ochrony akumulatora przed samorozładowaniem stacja zasilania została wyposażona w funkcję automatycznego wyłączenia wyjść przy braku lub bardzo niskim obciążeniu.

Minimalne zalecane obciążenie pracy wynosi:

- **wyjście AC 230 V: powyżej 30 W,**
- **wyjścia DC: powyżej 10 W,**
- **porty USB są traktowane jako część obwodu wyjść DC.**

Jeżeli pobór mocy podłączonych urządzeń spadnie poniżej wskazanych wartości lub żadne urządzenie nie będzie podłączone, stacja nie wyłączy się natychmiast. System monitorowania urządzenia analizuje stan obciążenia i po określonym czasie może automatycznie wyłączyć odpowiednie wyjścia lub całe urządzenie w celu ograniczenia niepotrzebnego zużycia energii oraz ochrony akumulatora przed nadmiernym rozładowaniem.

Czas automatycznego wyłączenia może różnić się w zależności od trybu pracy urządzenia oraz rodzaju podłączonego odbiornika.

6. WYŚWIETLACZ GŁÓWNY

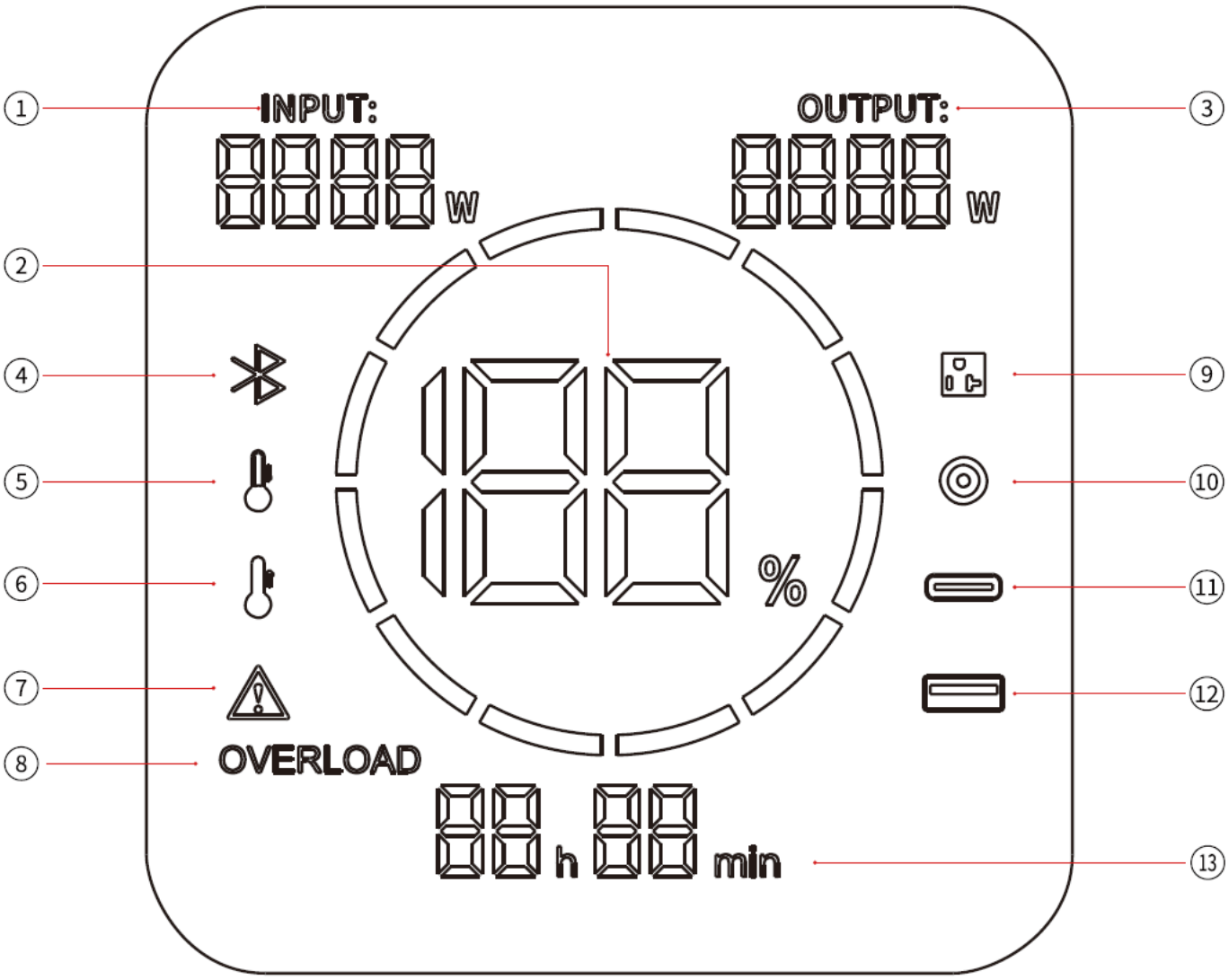

1. Całkowita moc wejściowa z sieci
2. Poziom naładowania baterii (procentowo)
3. Całkowita moc wyjściowa
4. Bluetooth (niedostępne)
5. Ikona niskiej temperatury
6. Ikona wysokiej temperatury
7. Ikona błędu
8. Ikona ochrony przed przeciążeniem
9. Ikona włączenia wyjścia AC
10. Ikona włączenia wyjścia zapalniczki
11. Ikona włączenia wyjścia TYPE-C
12. Ikona włączenia wyjścia USB-A
13. Pozostały czas użytkowania/ładowania

7. KOMUNIKATY O BŁĘDACH I OBSŁUGA

Ikona	Opis błędu	Typ błędu	Rozwiązanie
	Ochrona przed niską temperaturą pakietu baterii	Błąd ogniwa baterii	Automatyczne przywrócenie po ogrzaniu, zbyt niska temperatura otoczenia
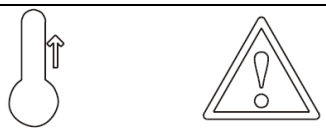	Ochrona przed wysoką temperaturą pakietu baterii	Błąd ogniwa baterii	Automatyczne przywrócenie po ostudzeniu, zbyt wysoka temperatura otoczenia
	Ochrona przed przeciążeniem wyjścia AC	Ochrona przed przeciążeniem	Odłącz obciążenie na 1 minutę / Wyłącz wyjście AC / Odłącz zasilanie sieciowe
	Uruchomienie dowolnej ochrony lub błąd systemowy	Ochrona przed przeciążeniem	Odłącz obciążenie na 1 minutę / Wyłącz wyjście AC / Odłącz zasilanie sieciowe

8. FUNKCJA EPS

Urządzenie obsługuje funkcję EPS (awaryjne zasilanie). Gdy podłączysz kabel zasilania AC do gniazdka oraz do portu wejściowego AC w urządzeniu, podłączone urządzenia elektryczne mogą być zasilane przez port wyjścia AC stacji (w tym czasie prąd pochodzi z sieci, a nie z baterii).

W momencie nagłej przerwy w dostawie prądu z sieci, stacja automatycznie przełącza się na zasilanie z akumulatora w czasie do 30 milisekund.

Uwaga: Funkcja EPS nie jest profesjonalnym systemem UPS i nie zapewnia natychmiastowego (0 ms) przełączenia zasilania. Nie podłączaj do niej urządzeń wymagających nieprzerwanego zasilania, takich jak serwery danych czy stacje robocze, chyba że po uprzednich testach potwierdzisz kompatybilność. Zaleca się podłączenie tylko jednego urządzenia, aby uniknąć aktywacji zabezpieczenia przeciążeniowego.

W przypadku nieprawidłowego działania podłączonych urządzeń lub utraty danych wynikającej z nieprawidłowego użycia, producent nie ponosi odpowiedzialności.

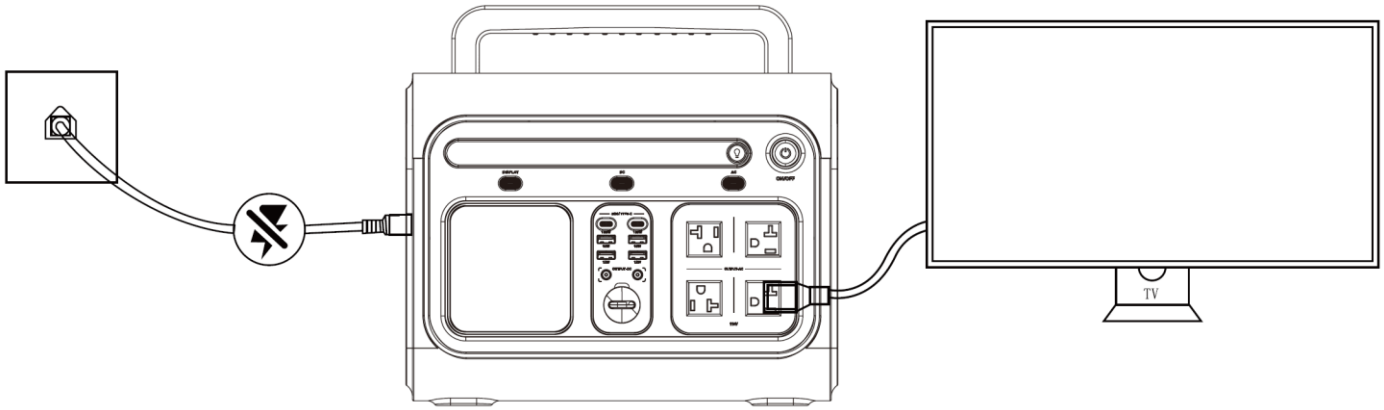

9. PODŁĄCZENIE PANELI SOLARNYCH

Podłączenie paneli słonecznych

- Urządzenie można ładować panelami słonecznymi w zakresie napięcia **12–80V/10A**, maks. moc: **600 W**
- Rzeczywista moc zależy od pogody i warunków otoczenia
- Przekroczenie 80 V może uszkodzić urządzenie i unieważnić gwarancję

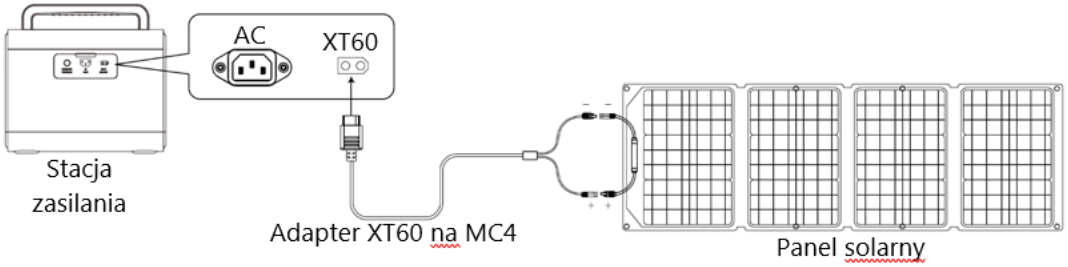

Połączenie szeregowe dwóch paneli, przy takim połączniu sprawdź czy napięcie dwóch paneli nie przekroczyć **napięcia wejściowego 80V** (może to trwale uszkodzić stacje)

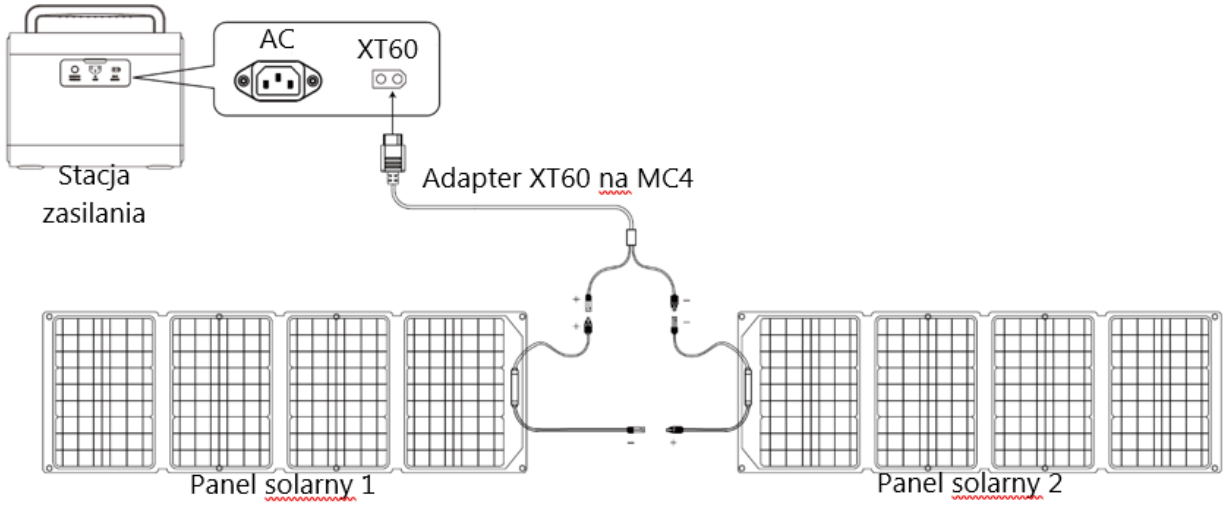

UWAGA:

Jeżeli stacja jest ładowana głównie za pomocą paneli fotowoltaicznych, należy okresowo naładować ją do 100% za pomocą zasilania sieciowego AC 230 V.

Długotrwałe ładowanie wyłącznie z paneli fotowoltaicznych może powodować niepełne naładowanie akumulatora, a w konsekwencji nieprawidłowe wskazania procentowego poziomu naładowania baterii (SOC) lub przedwczesne wyłączanie stacji.

Zalecamy regularne pełne ładowanie stacji z sieci AC 230 V, aby zapewnić prawidłowe wskazania poziomu naładowania baterii i poprawne działanie systemu BMS.

10. ŁADOWANIE W POJEŹDZIE

Ładowanie w pojeździe

- Urządzenie wykorzystuje kabel ACC do ładowania przez gniazdo zapalniczki (można zakupić oddzielnie)
- Włącz stacje
- Podłącz kabel ACC do gniazda zapalniczki i złącza Andersona w urządzeniu
- Uruchom silnik – na ekranie pojawi się moc wejściowa

Uwaga:

1. Ładuj tylko przy włączonym silniku – w przeciwnym razie rozładujesz akumulator samochodu
2. Ładowanie przez zapalniczkę jest wolne (90–120 W) – dla szybkiego ładowania używaj gniazdka

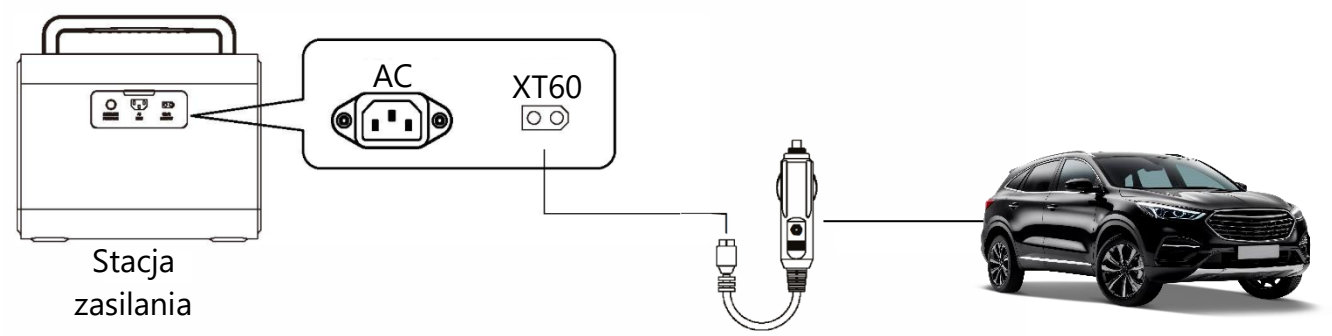

Polityka prywatności w zakresie oprogramowania i aplikacji udostępnianych przez Orllo.

Ochrona bezpieczeństwa danych osobowych użytkownika („klientów") jest podstawową polityką firmy (zwaną dalej „Orllo"). Niniejsza Umowa o Prywatności (zwana dalej „Umową") ma na celu wyjaśnienie, w jaki sposób Orllo gromadzi, przechowuje, wykorzystuje i ujawnia (wyłącznie w przypadku oficjalnego zapytania od władz Państwowych) Twoje dane osobowe. Prosimy o uważne przeczytanie niniejszych
warunków przed użyciem oprogramowania oraz aplikacji udostępnionych przez Orllo.

Orllo szanuje i chroni prawo do prywatności wszystkich użytkowników usług firmy. Aby zapewnić Ci dokładniejsze i spersonalizowane usługi, Orllo będzie wykorzystywać i ujawniać Twoje dane osobowe zgodnie z niniejszą Polityką prywatności. Orllo będzie jednak wykorzystywać takie informacje z dużą
starannością i ostrożnością. O ile niniejsza Polityka prywatności nie stanowi inaczej, Orllo nie ujawni takich informacji na zewnątrz ani nie udostępni ich osobom trzecim bez Twojej uprzedniej zgody.

I. Zakres stosowania

- Informacje dotyczące rejestracji, które przekazujesz Orllo po rejestracji lub aktywacji konta, umożliwiają zalogowanie się do aplikacji.
- Informacje z aplikacji są przesyłane na serwer. Ta sytuacja umożliwia dostęp do funkcji kamery i nie wymaga od użytkownika tworzenia kont na serwerach DDNS, przekierowania portów na
  routerze oraz ustawiania stałego adresu IP dla urządzenia.
- Aplikacja mobilna wymaga zezwolenia na użycie aparatu połączeń, lokalizacji, pamięci, mikrofonu oraz dźwięków. Zezwolenia wymagane są do prawidłowego działania aplikacji oraz dostępu do funkcji, które oferuje produkt działający na aplikacji.

II. Wykorzystanie informacji

- Orllo nie będzie dostarczać, sprzedawać, wynajmować, udostępniać ani wymieniać twoich danych osobowych z żadnymi niepowiązanymi stronami trzecimi.
- Orllo nie zezwoli żadnej osobie trzeciej na zbieranie, edycję, sprzedaż swoich danych osobowych lub przekazywanie ich za darmo w jakikolwiek sposób.

III. Przechowywanie i wymiana informacji

- Informacje i dane o Tobie zebrane przez Orllo będą przechowywane na zabezpieczonym i przystosowanym do tego celu serwerze.



Informacja o systemie zbierania zużytego sprzętu elektrycznego i elektronicznego.

Zostaw zużyty sprzęt w sklepie, w którym kupujesz nowe urządzenie.
Każdy sklep ma obowiązek nieodpłatnego przyjęcia starego sprzętu jeśli kupimy w nim nowy sprzęt tego samego rodzaju i pełniący tą samą funkcję.

Zostaw małogabarytowy zużyty sprzęt w dużym markecie bez konieczności kupowania nowego. Sklepy o powierzchni sprzedaży sprzętu przeznaczonego dla gospodarstw domowych wynoszącej min. 400 m^2 są zobowiązane do nieodpłatnego przyjęcia w tej jednostce lub w jej bezpośredniej bliskości zużytego sprzętu pochodzącego z gospodarstw domowych, którego żaden z zewnętrznych
wymiarów nie przekracza 25 cm, bez konieczności zakupu nowego sprzętu przeznaczonego dla
gospodarstw domowych.

Oddaj zużyty sprzęt elektryczny i elektroniczny w miejscu dostawy.
Dystrybutor, dostarczając nabywcy sprzęt przeznaczony dla gospodarstw domowych, zobowiązany jest do nieodpłatnego odbioru zużytego sprzętu pochodzącego z gospodarstw domowych w miejscu dostawy tego sprzętu, o ile zużyty sprzęt jest tego samego rodzaju i pełnił te same funkcje co sprzęt dostarczony.

Odnieś zużyty sprzęt do punktu zbierania.
Informację o najbliższej lokalizacji znajdziecie Państwo na gminnej stronie internetowej lub tablicy ogłoszeń urzędu gminny, a także na stronie internetowej www.remondis-electro.pl
Zostaw sprzęt w punkcie serwisowym.

Jeżeli naprawa sprzętu jest nieopłacalna lub niemożliwa ze względów technicznych, serwis jest
zobowiązany do nieodpłatnego przyjęcia tego urządzenia.

Zebrany w ten sposób sprzęt trafia do specjalistycznych zakładów przetwarzania, gdzie w pierwszej kolejności zostaną usunięte z niego składniki niebezpieczne. Pozostałe elementy zostaną poddane procesom odzysku i recyklingu. Każde urządzenie zasilane prądem lub bateriami powinno być oznakowane symbolem przekreślonego kosza.

Symbol przekreślonego kosza na śmieci umieszczony na sprzęcie, opakowaniu lub dokumentach do niego dołączonych

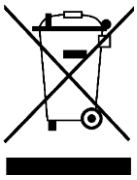

oznacza, że produktu nie wolno wyrzucać łącznie z innymi odpadami. Obowiązkiem użytkownika jest przekazanie zużytego sprzętu do wyznaczonego punktu zbiórki w celu właściwego jego przetworzenia. Oznakowanie informuje jednocześnie, że sprzęt został wprowadzony do obrotu po dniu 13 sierpnia 2005 r.

1. Nie wolno wyrzucać zużytego sprzętu łącznie z innymi odpadami! Grożą za to kary pieniężne..
2. Odpowiednie postępowanie ze zużytym sprzętem zapobiega potencjalnym, negatywnym konsekwencjom dla środowiska naturalnego i ludzkiego zdrowia.
3. Jednocześnie oszczędzamy naturalne zasoby naszej Ziemi wykorzystując powtórnie surowce uzyskane z przetwarzania sprzętu.



Dziękujemy za wybór naszego produktu.
Życzymy przyjemnego użytkowania

ORLLO®